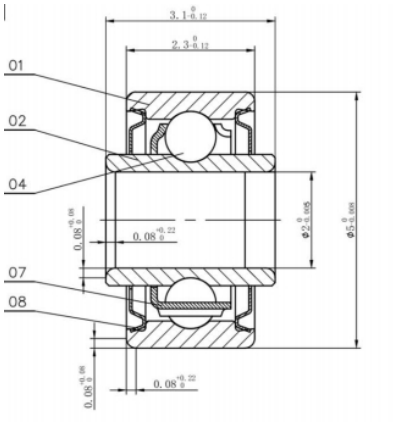

型号 :	R4ZZFB
密封类型 :	Shield
内径(d) :	7.144
外径(D) :	15.88
宽度(B) :	4.97